＊＊＊＊株式会社　様
倉庫の作業性向上計画提案書

物を つなぐ 機械を 創る

物流機械アドバイザー MONOLIX

現状把握

MONOLIX inc.

順建て、入れ替作業
が重労働

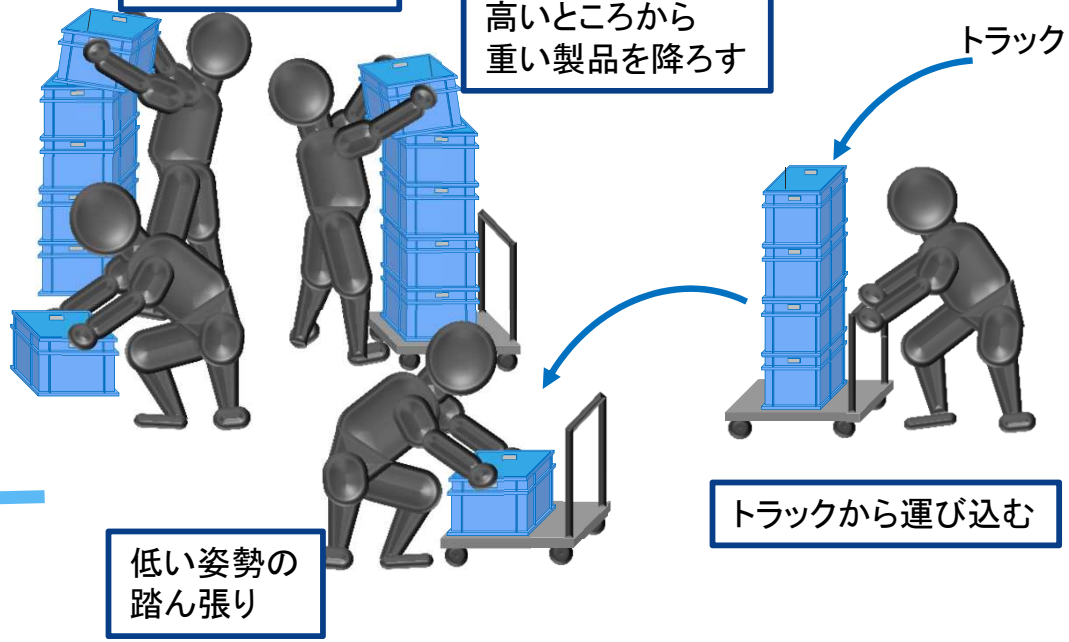

コンクリート床に山積みを保管
移動が重過ぎて動かない。

改善POINT

MONOLIX inc.

① トラックから入荷された製品（ケースの山）を台車から楽に早く保管場所に搬送したい
② 保管場所への入荷、保管場所からの出荷は素早く行いたい
③ 山積みのケースを山を崩すことなく楽に移動したい
④ 使用順序に並べたい。並べ替えたい
⑤ 保管順建てとスペースを両立させたい

↓

・ 台車搬送からコンベヤラインへ素早く移動移載　・・・ CAS×CONによる搬送
・ 入荷、出荷を素早くしたい　・・・・即時動く製品のみコンベヤ上で移載搬送
・ 山積みのまま順建て移動したい・・・・・低摩擦床による作業軽減

↓

改善１.　時短・・・作業時間の短縮
改善２.　腰痛労災防止・・・事故、怪我の防止
改善３.　誰でも化・・・重作業⇒中・軽作業　作業者選択の幅が広がる
改善４.　品質向上・・・順建、荷繰りをより正確に都度行ってもイイな。と思える作業になる

改善提案 【パターン1】

MONOLIX inc.

CAS×CON ＆ 低摩擦パネル センターローラ案

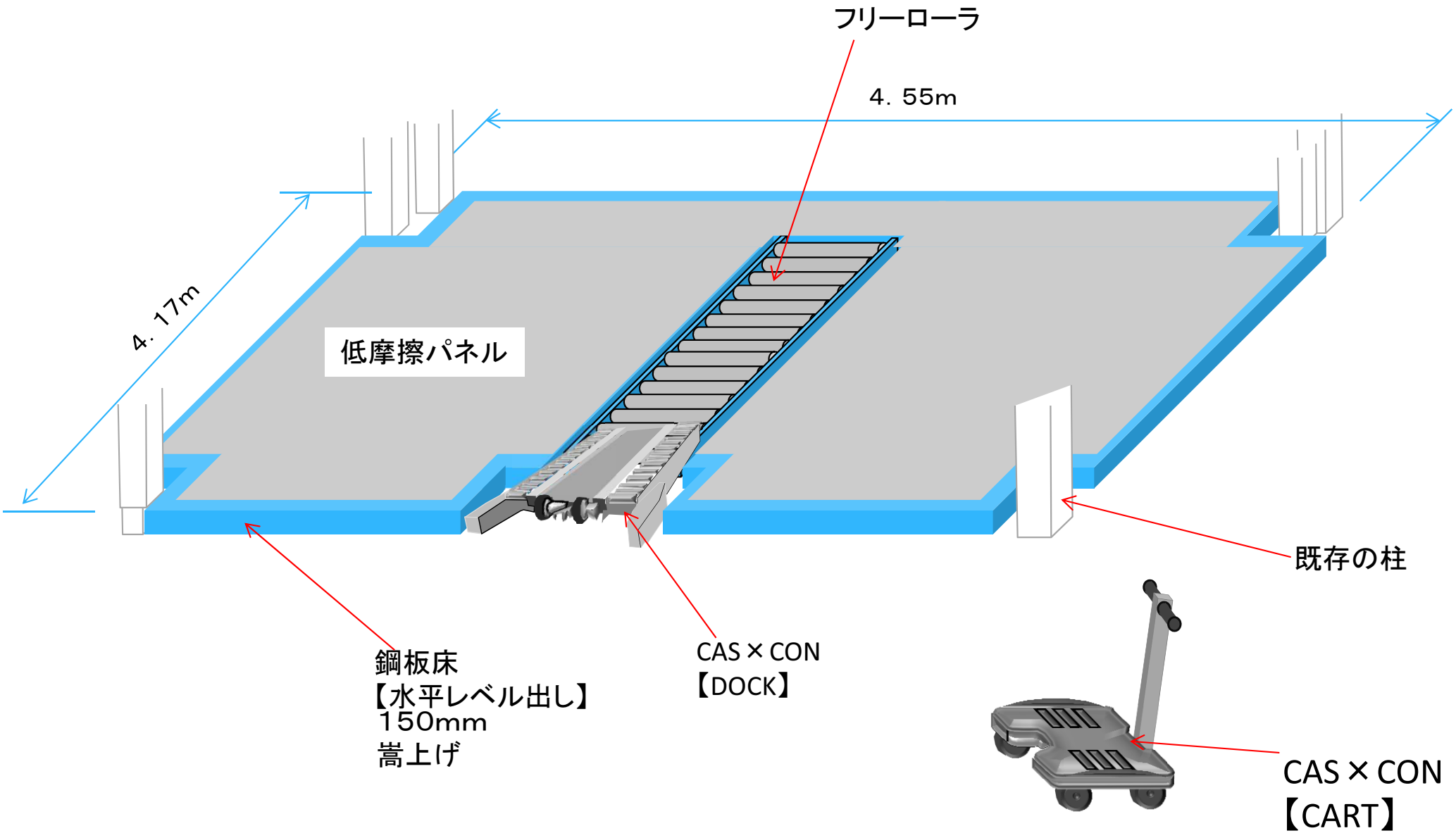

改善提案 【パターン2】

MONOLIX inc.

CAS×CON ＆ 低摩擦パネル 右サイドローラ案

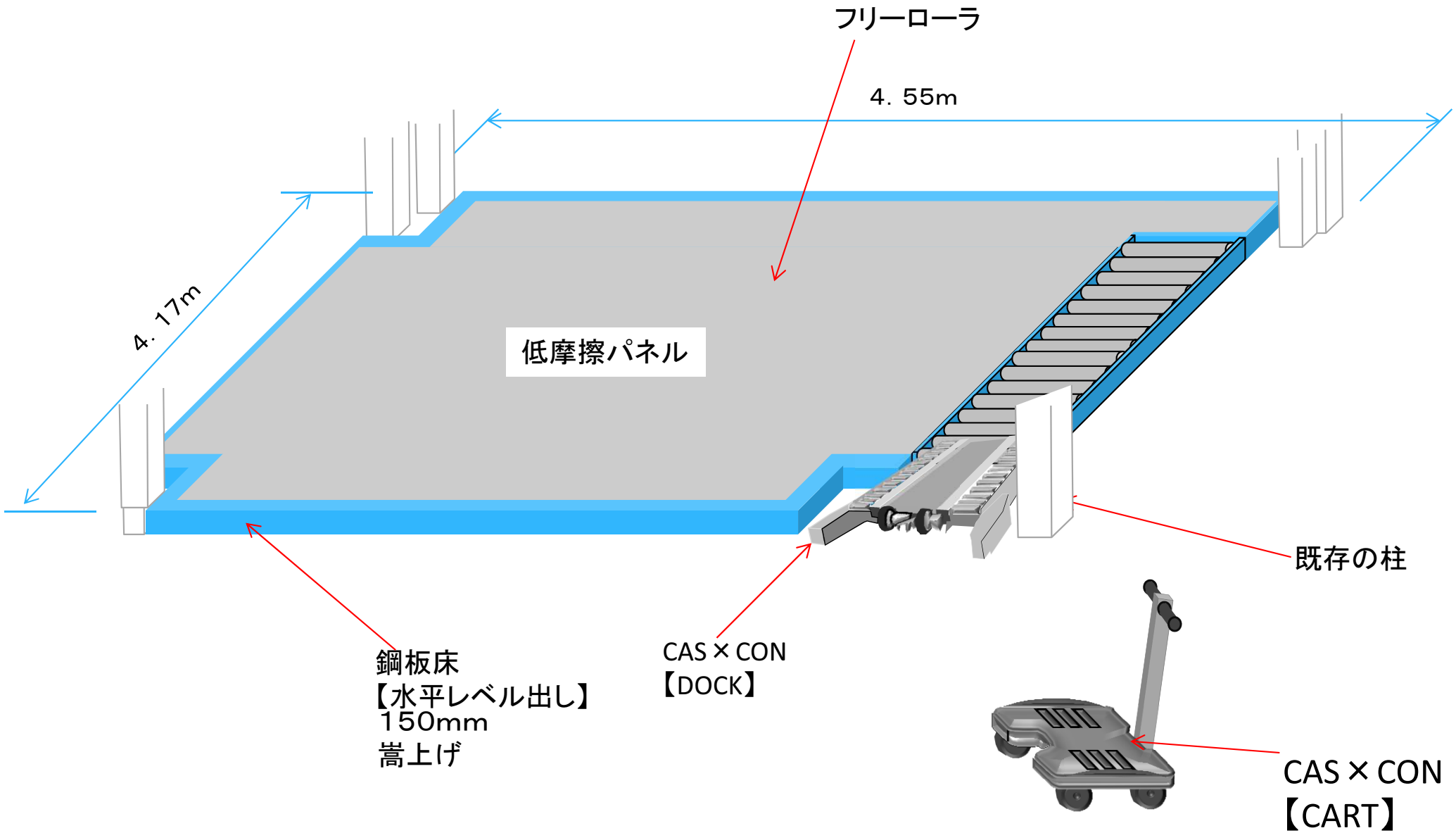

改善提案 【パターン3】

MONOLIX inc.

CAS×CON ＆ 低摩擦パネル 2ラインローラ案

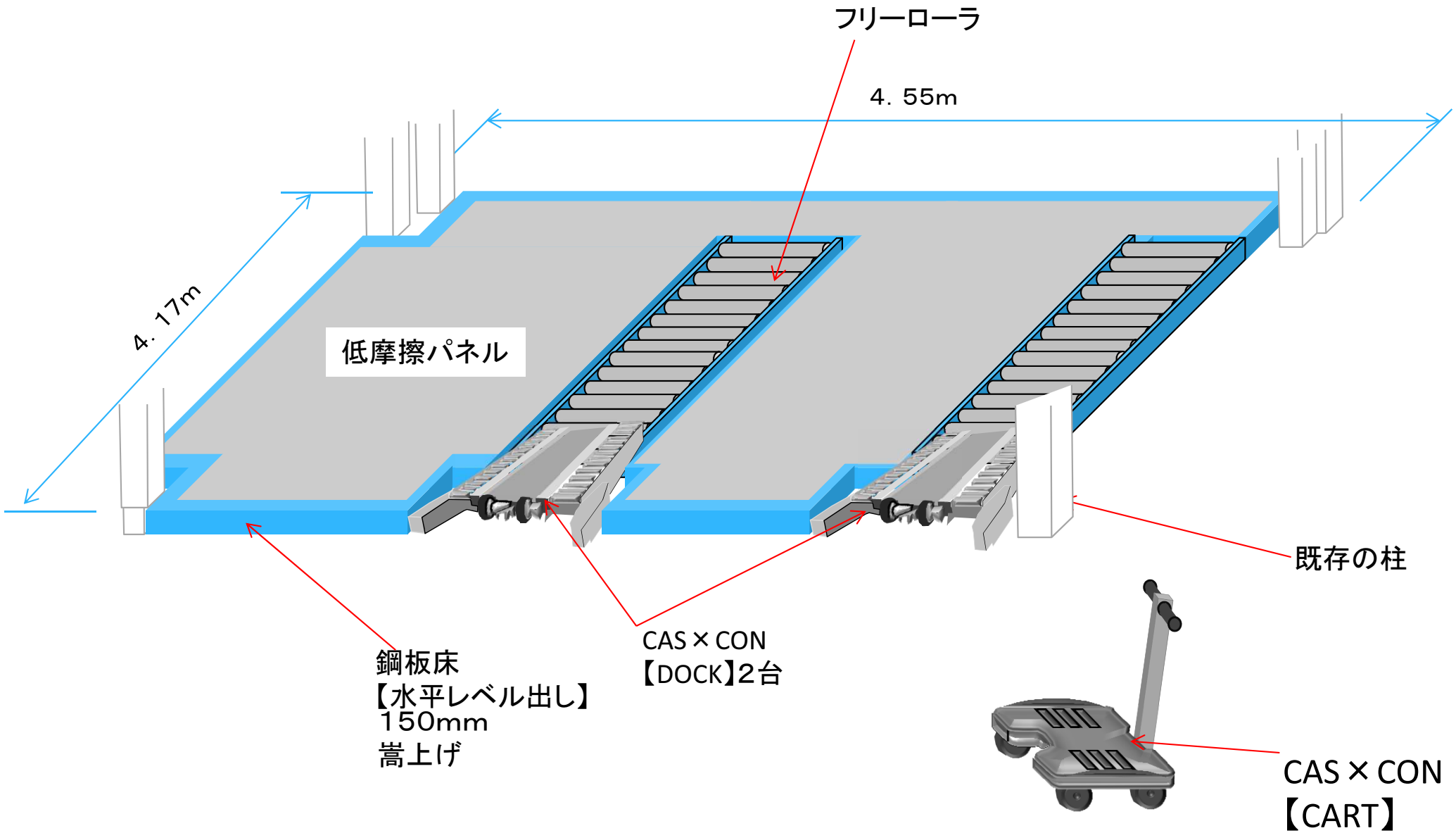

提案運用方法

MONOLIX inc.

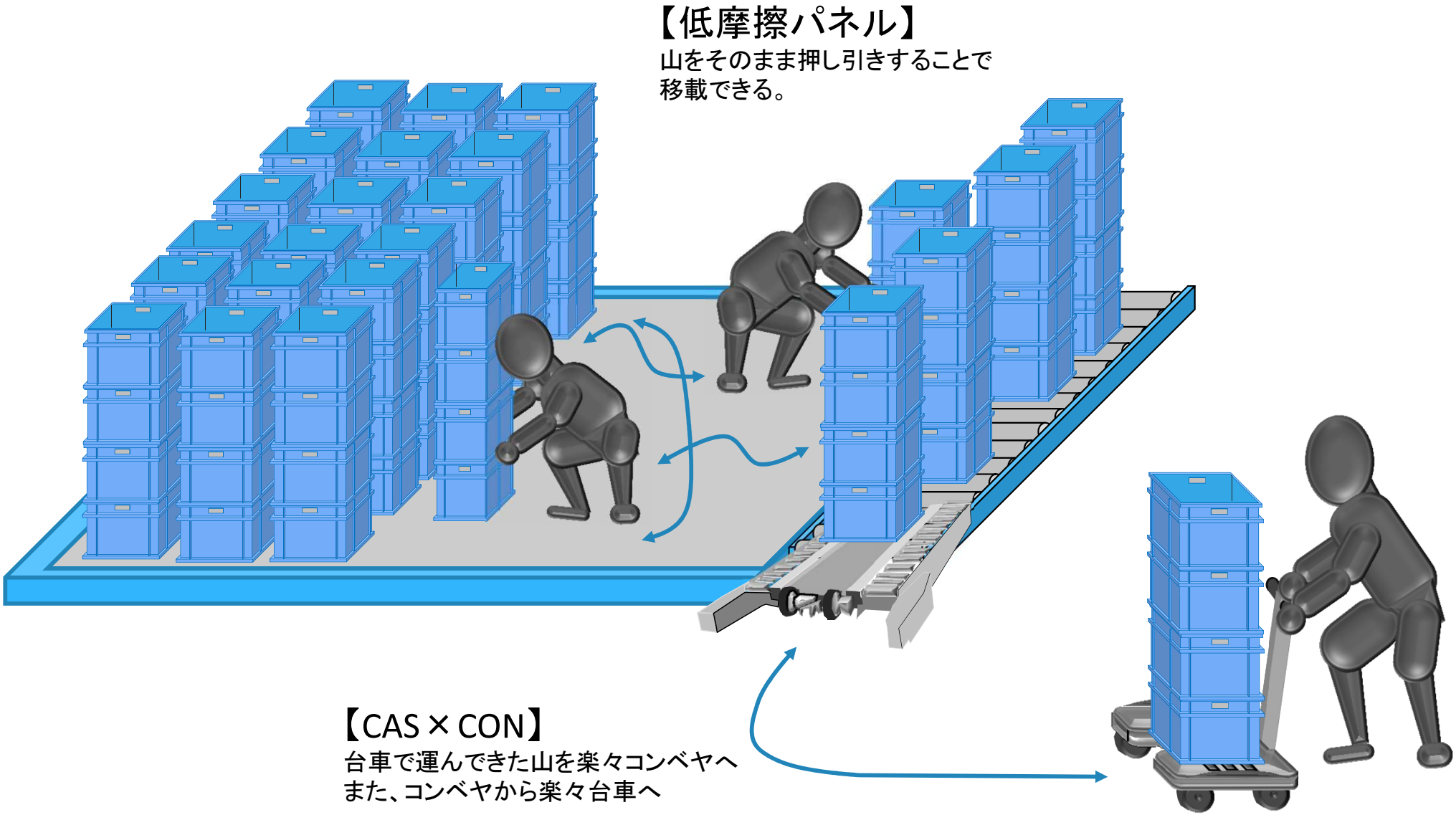

補足資料

例えば、こんな悩みはありませんか？①

MONOLIX inc.

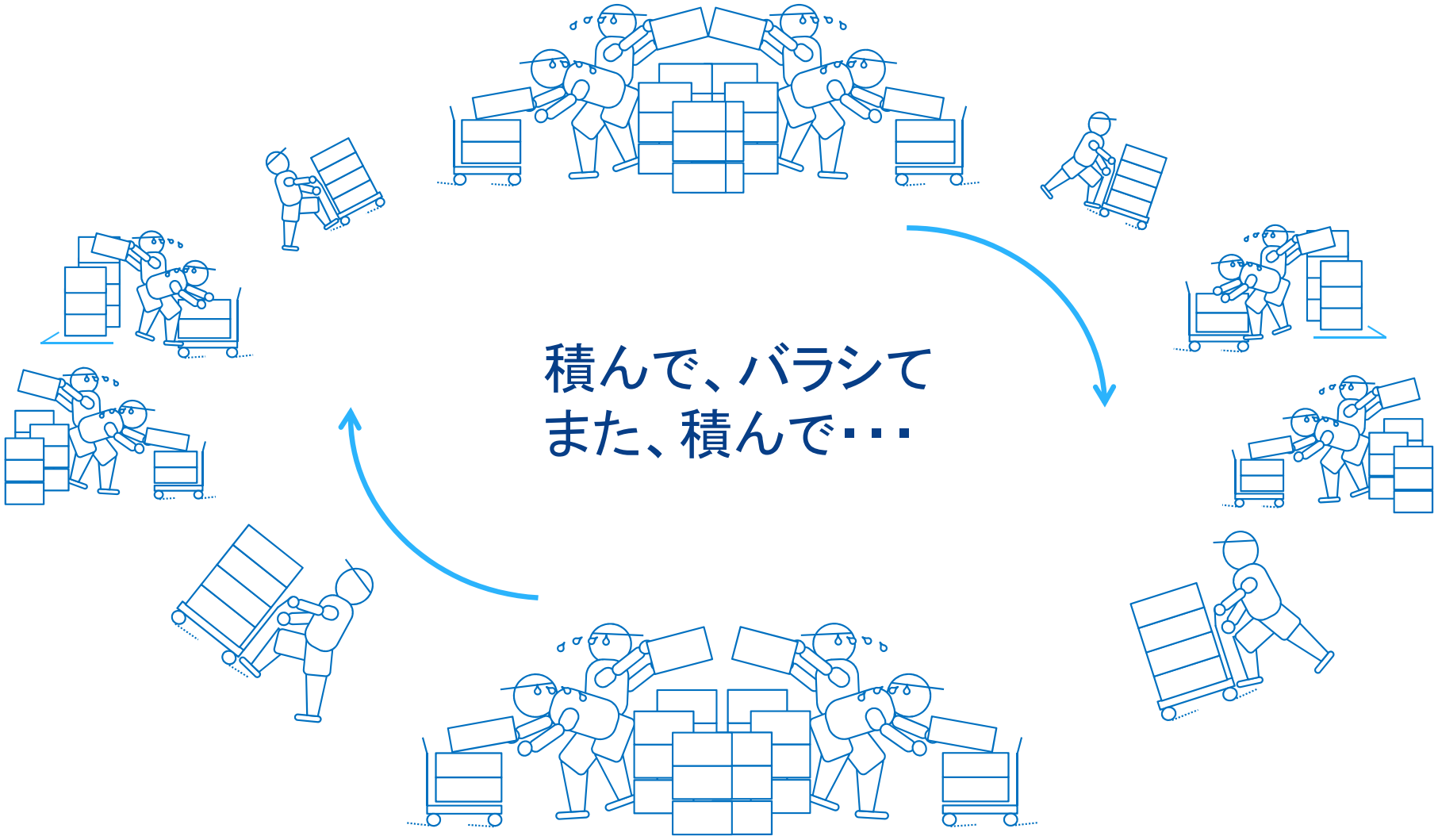

補足資料

例えば、こんな悩みはありませんか？②

MONOLIX inc.

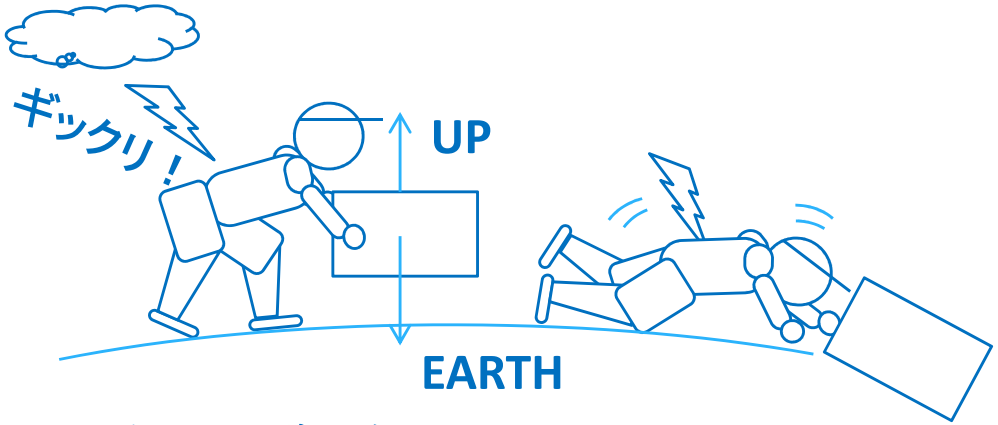

重力に逆らうと
腰にイカヅチが刺さります。

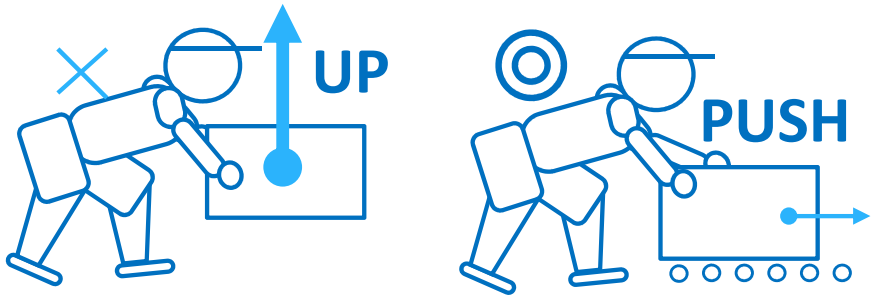

持ち上げないで、運びたい。

補足資料

例えば、こんな悩みはありませんか？③

MONOLIX inc.

先入れ、先出し
順番は守りたい。

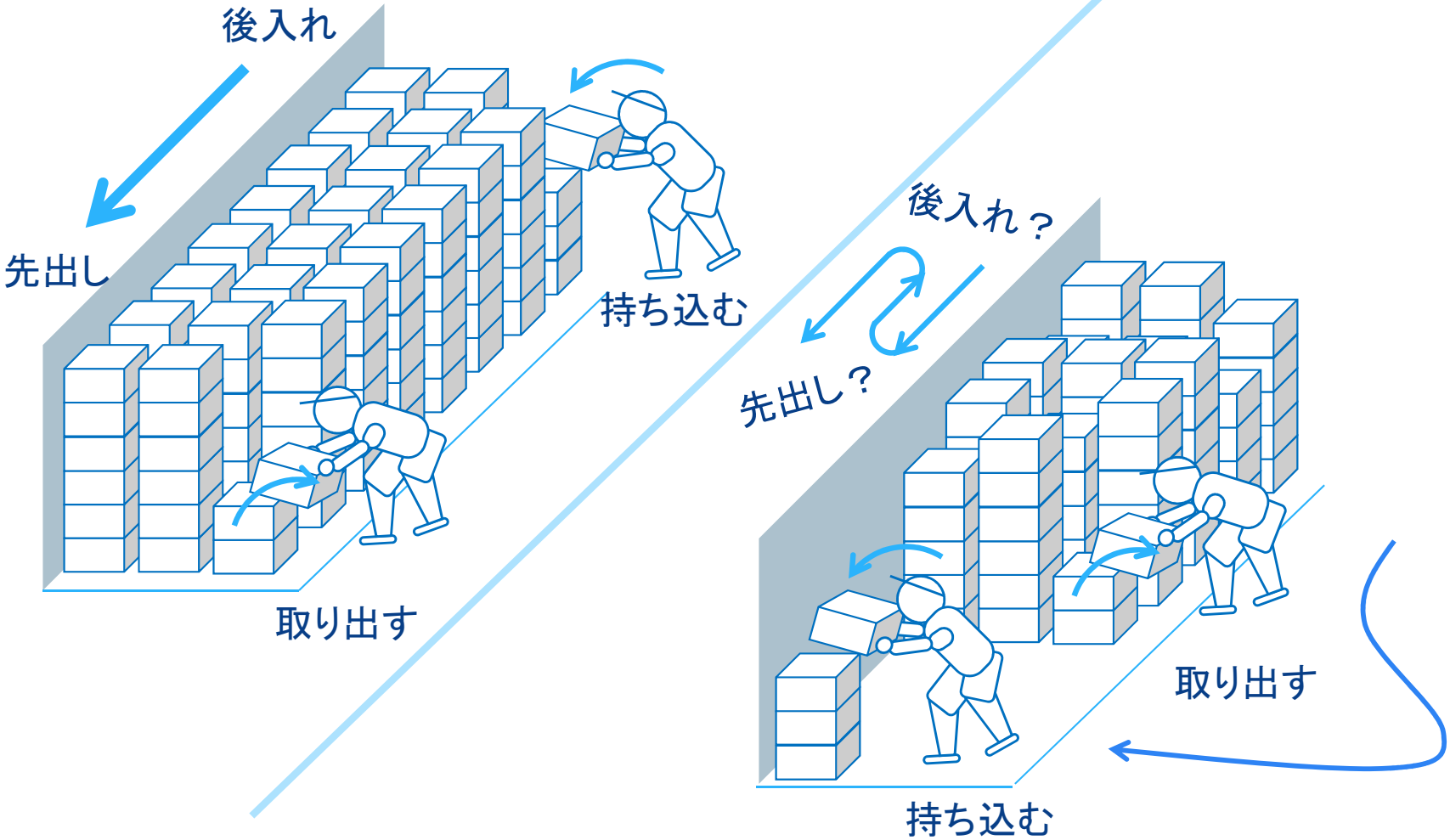

作業性と順建ての両立

補足資料

例えば、こんな悩みはありませんか？④

MONOLIX inc.

荷物を台車に引き摺り載せる

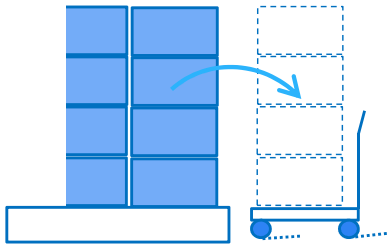

台車を足で押さえつつ・・・

上手くいくイメージ

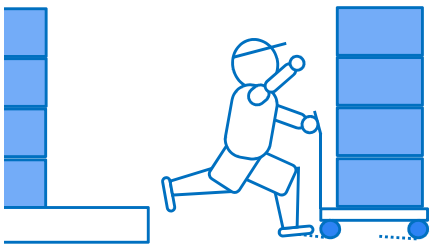

上手くいかないイメージ

台車が
逃げる
⇒⇒

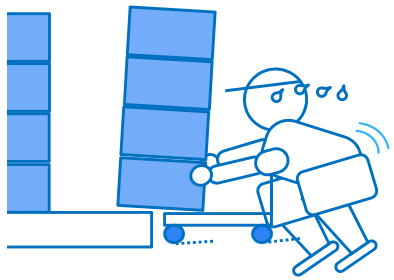

重い。動かない。